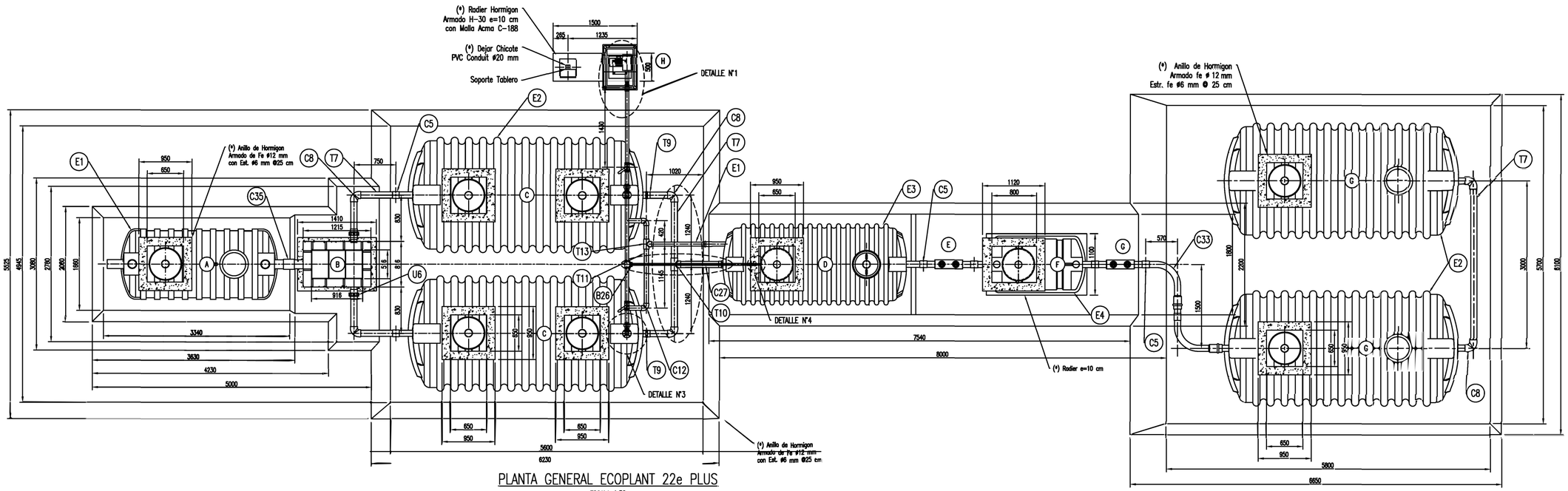

PLANTA GENERAL ECOPLANT 22e PLUS

ESCALA 1:50

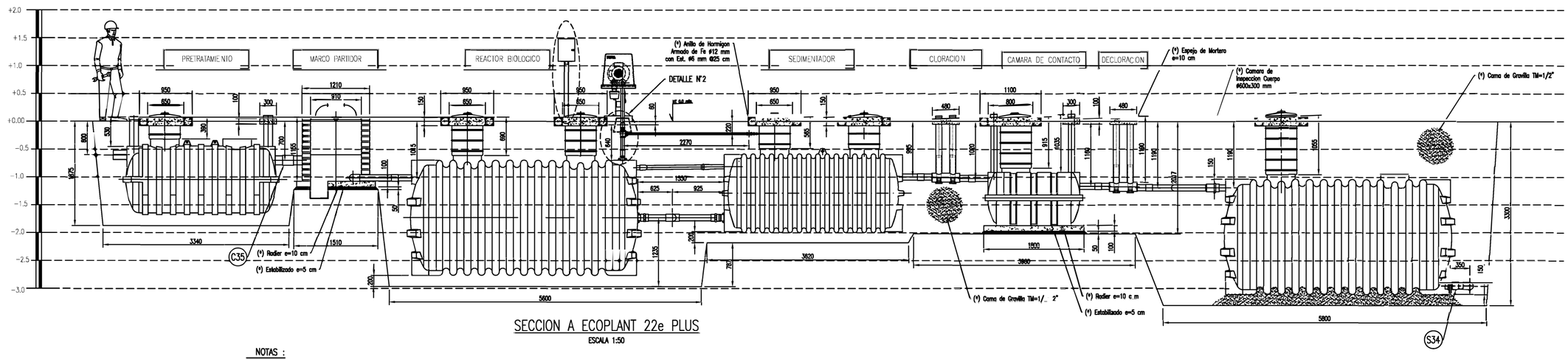

SECCION A ECOPLANT 22e PLUS

ESCALA 1:50

NOTAS :

1.- DIMENSIONES EN MILIMETROS (S.I.C.)
2.- CANT.= 1

LISTADO DE MATERIALES

MARCA	TOTAL	UNIDAD	DESCRIPCION	OBSERVACION	COD. SAP
E1	1	c/u	Ecotank Cilindrico Horizontal Agua 3000 lts Verde	Produccion	ROT.201.01043
E2	4	c/u	Ecotank Cilindrico Horizontal Agua 10000 lts Verde	Produccion	ROT.201.01062
E3	1	c/u	Ecotank Cilindrico Horizontal Agua 4380 lts Verde	Produccion	ROT.201.01060
E4	1	c/u	Ecotank Cilindrico Horizontal Agua 1000 lts Verde	Produccion	ROT.201.01010
C5	8	c/u	Copla PVC Sol/Sol ø110 mm	Adquisiciones	COP.PVC.00009
U6	2	c/u	Union PVC Americana Sol/Sol ø110 mm	Adquisiciones	UNI.PVC.00009
T7	18	m	Tuberia Hidraulica PVC ø110 mm Clase 10	Adquisiciones	TUB.PVC.00034
C8	6	c/u	Codo PVC 90° Sol/Sol ø110 mm	Adquisiciones	COD.PVC.00007
T9	3	c/u	Terminal PVC Hidraulico Sol/Hi ø4"x110 mm	Adquisiciones	TER.PVC.00028
T10	1	c/u	Tee PVC Hidraulica Sol/Sol ø110 mm	Adquisiciones	TEE.PVC.00009
T11	5	m	Tuberia Hidraulica PVC ø075 mm Clase 10	Adquisiciones	TUB.PVC.00032
C12	2	c/u	Codo PVC 90° Sol/Sol ø75 mm	Adquisiciones	COD.PVC.00007
T13	1	c/u	Tee PVC Hidraulica Sol/Sol ø75 mm	Adquisiciones	TEE.PVC.00007
N14	4	c/u	Niple Galv. HE/HE ø2"	Adquisiciones	NIP.GAL.00042
C15	3	c/u	Codo Galv. 90° Hi/Hi ø2"	Adquisiciones	COP.GAL.00006
C16	12	m	Cañeria Ac. Galv. ASTM A-53 Sch.40 ø2"	Adquisiciones	CAN.AGA.00006
T17	3	c/u	TEE Galv. Hi/Hi ø2"	Adquisiciones	TEE.GAL.00006
M18	1	c/u	Manometro Glicerina DE 2 1/2"-1/4" NPT Posterior	Adquisiciones	MAN.OME.00035
V19	1	c/u	Valvula con Resorte ø2" Bronce	Adquisiciones	VAL.BRO.00077
B20	1	c/u	Buje Largo ø2" L=150 mm	Produccion	S/C
A21	4	c/u	Abrazadera ø2 1/4" Ac. Inox	Adquisiciones	FER.GEN.01199
M22	1	c/u	Manguera Negra Presion ø2 1/4" L=200	Adquisiciones	MAG.VAR.00196
U23	3	c/u	Union Galv. Americana Hi/Hi ø2"	Adquisiciones	UNI.GAL.00006
V24	2	c/u	Valvula Bola Acero Cromado ø2" Hi	Adquisiciones	VAL.ACR.00005
C25	2	c/u	Copla Galv. Hi/Hi. 2"	Adquisiciones	COP.GAL.00007
B26	1	c/u	Buje Galv. Reduccion Hi/HE ø2"x1"	Adquisiciones	BUJ.GAL.00027
C27	2	m	Cañeria Ac. Galv. ASTM A-53 Sch.40 ø1"	Adquisiciones	CAN.AGA.00003
C28	1	c/u	Copla Galv. Hi/Hi ø1"	Adquisiciones	COP.GAL.00003
B29	1	c/u	Buje Galv. Reduccion Hi/HE ø1"x1/2"	Adquisiciones	BUJ.GAL.00003
N30	1	c/u	Niple Galv. HE/HE ø1/2"	Adquisiciones	NIP.GAL.00001
S31	1	c/u	Soplador	P.T.A.S.	S/C
V32	1	c/u	Valvula Bola Retencion Chapaleta 2" Bronce	Adquisiciones	VAL.BRO.00010
C33	2	c/u	Curva PVC Hidraulico 90° 110 mm Union Goma	Adquisiciones	COD.PVC.00033
S34	2	c/u	Salida PVC 4" (110MM) SOL/HE (P/TK)	Adquisiciones	SAL.PVC.00009
C35	1	c/u	Copla PVC Sol/Sol. 160 MM	Adquisiciones	COP.PVC.00011
C36	1	c/u	Cubre Valvula	Adquisiciones	COP.PVC.00011

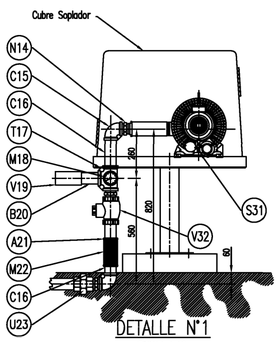

DETALLE N°1

ESCALA 1:16

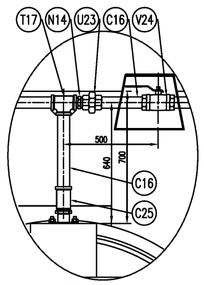

DETALLE N°2

ESCALA 1:16

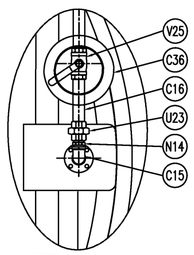

DETALLE N°3

ESCALA 1:16

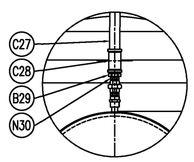

DETALLE N°4

ESCALA 1:10

LEYENDA

MARCA	DESCRIPCION
A	Pretratamiento TK 3 m
B	Marco Partidor
C	Reactor TK 10 m
D	Sedimentador TK 4.3 m
E	Cloracion por Cartridge
F	Camara de Contacto TK 1 m
G	Declocacion por Cartridge
H	Estanques de Acumulacion TK 10 m
I	Soplador

		NOMBRE	FIRMA	FECHA
ORGANIZACION	PROYECTO	HGC		09/03/17
	DIBUJO	WMO		09/03/17
	REVISO	HGC		09/03/17
	APROBO	FIBRA S.A.		09/03/17
CLIENTE	REVISO			
	APROBO			

Tratamientos Wëfko Spa.

CLIENTE : BALZOLA

PRODUCTO : ECOPLANT 22

CONTENIDO : LAY OUT

ESCALA: INDICADA

PLANO N° 0F-20003-01

REV N° 0

REFERENCIAS

PLANO N°	TITULO

REVISIONES

REV	DESCRIPCION	DIB	REV	APROBADO	FECHA
0	EMITIDO PARA FABRICACIÓN	WMO	HGC		09/03/17

REVISIONES

REV	DESCRIPCION	DIB	REV	APROBO	FECHA