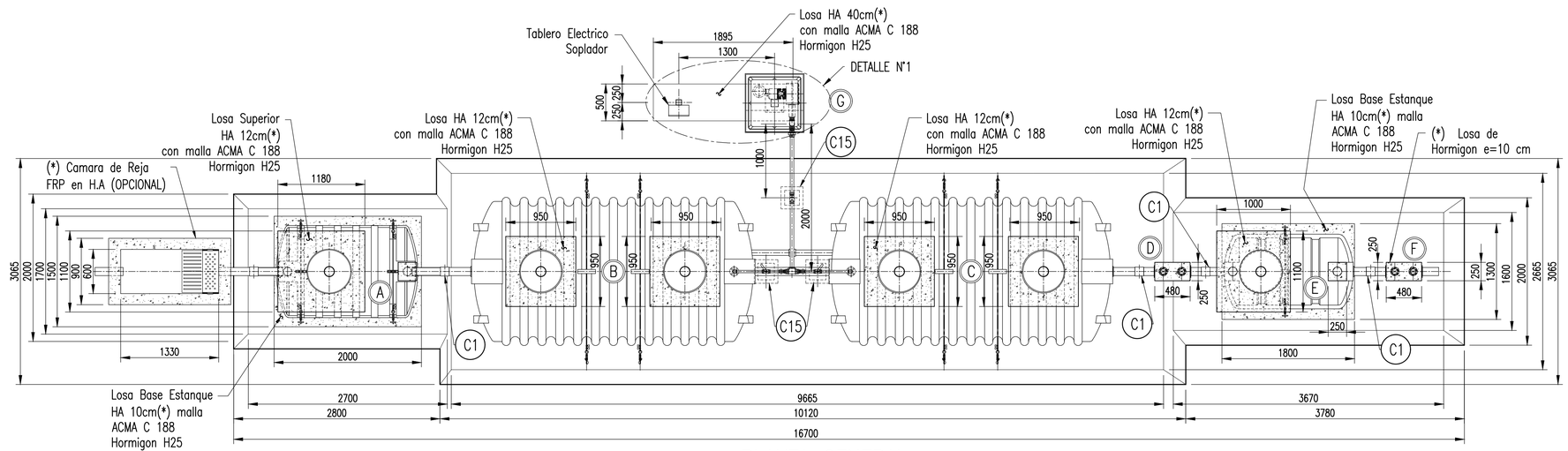

PLANTA GENERAL

ESCALA 1:50

LISTADO DE MATERIALES

MARCA	TOTAL	UNIDAD	DESCRIPCION	MATERIAL	OBSERVACION	COD. SAP
C1	4	und	COPLA PVC SOL/SOL. 110 mm	PVC Hid.	Adquisiciones	COP.PVC.00009
S2	1	und	SOPLADOR CANAL LATERAL(2,2Kw)/filtro soplador 210 m3/Hrs 1 1/2 BSP	Equipo	P.T.A.S.	BOM.GEN.00185
N3	3	und	NIPLE GALV. HE/HE. 1.1/2"	Ac. Galv	Adquisiciones	NIP.GAL.00005
T4	2	und	TEE GALV. HI/HI. ø1 1/2"	Ac. Galv	Adquisiciones	TEE.GAL.00005
C5	3	und	CODO GALV. 90° HI/HI. 1.1/2"	Ac. Galv	Adquisiciones	COD.GAL.00005
B6	1	und	BUJE GALV. REDUCCION HE/HI 1.1/2" X 1.1/4"	Ac. Galv	Adquisiciones	BUJ.GAL.00059
V7	1	und	VALVULA DE ALIVIO ø1 1/4"	Bronce	Adquisiciones	VAL.BRO.00029
C8	1	und	COPLA ACERO BSP HI/HI. 1.1/2"	Ac. Galv	Adquisiciones	COP.ACE.00004
C9	1	und	COPLA ACERO BSP HI/HI. 1/2"	Ac. Galv	Adquisiciones	COP.ACE.00001
M10	1	und	MANOMETRO GLICERINA DE 2 1/2"-1/4" NPT POSTERIOR	EQUIPO	Adquisiciones	MAN.OME.00035
M11	0.30	m	MANGUERA AUTOMOTRIZ ø 1 1/2"	Goma	Adquisiciones	MAG.VAR.00196
A12	4	und	ABRAZADERA ALTA PRESION 40 – 43	Ac. Inox	Adquisiciones	FER.GEN.01074
U13	1	und	UNION GALV. AMERICANA HI/HI. 1.1/2"	Ac. Galv	Adquisiciones	UNI.GAL.00005
V14	1	und	VALVULA RETENCION CHAPALETA HORIZONTAL 1 1/2"	Bronce	Adquisiciones	VAL.BRO.00078
C15	3	und	CUBRE VALVULA ø 1 1/2"	PE	Producción	S/C
B16	2	und	BUJE GALV. REDUCCION HE/HI 1.1/2" X 1"	Ac. Galv	Adquisiciones	BUJ.GAL.00025
N17	2	und	NIPLE GALV. HE/HE. 1"	Ac. Galv	Adquisiciones	NIP.GAL.00003
U18	2	und	UNION GALV. AMERICANA HI/HI. 1"	Ac. Galv	Adquisiciones	UNI.GAL.00003
V19	2	und	VALVULA BOLA INOX. 1" HI	Ac. Inox	Adquisiciones	VAL.INO.00003
C20	2	und	CODO GALV. 90° HI/HI. 1"	Ac. Galv	Adquisiciones	COD.GAL.00003
C21	1	und	COPLA REDUCCION LARGA GALV. HI/HI 1 1/2" X 1"	Ac. Galv	Adquisiciones	COP.GAL.00016
C22	1	und	COPLA REDUCCION GALV. 2" X 1 "	Ac. Galv	Adquisiciones	COP.GAL.00024
S23	2	und	SALIDA GALV. 4" CON ESPIGA (P/TK)2 flang.	Ac. Galv	Adquisiciones	MAG.VAR.00196
A24	4	und	ABRAZADERA ALTA PRESION 112 – 121	Ac. Inox	Adquisiciones	FER.GEN.00467
M25	1.0	m	MANGUERA PVC ANILLADA 4"	PVC	Adquisiciones	MAG.VAR.00195
C26	1	und	CUBRE MOTOR VERDE PE	Equipo	Producción	ROT.220.00153
C27	2	und	CONECTOR RECTO ø 1/2"	Ac. Galv	Adquisiciones	COX.VAR.00021
C28	4.0	m	CABLE THHN NUM.12 3.31 mm Blanco	Plástico	Adquisiciones	ELE.CAB.00121
–	4.0	m	CABLE THHN NUM.12 3.31 mm Verde	Plástico	Adquisiciones	ELE.CAB.00067
–	4.0	m	CABLE THHN NUM.12 3.31 mm Rojo	Plástico	Adquisiciones	ELE.CAB.00069
–	4.0	m	CABLE THHN NUM.12 3.31 mm Azul	Plástico	Adquisiciones	ELE.CAB.00066
–	4.0	m	CABLE THHN NUM.12 3.31 mm Negro	Plástico	Adquisiciones	ELE.CAB.00068
K29	–	und	KIT DE ANCLAJE TK 1.0 m3			
–	4.2	m	PIOLA DE ACERO ø5/16"	Ac. Galv	Adquisiciones	FER.GEN.00503
–	4	und	PRENSA CABLE 5/16–8 mm"	Ac. Galv	Adquisiciones	FER.GEN.00242
–	2	und	TENSOR CAJA LARGA OJO–GANCHO 5/16"–8 mm	Ac. Galv	Adquisiciones	TEN.GAL.00001
K30	–	und	KIT DE ANCLAJE TK 2.0 m3			
–	5.7	m	PIOLA DE ACERO ø5/16"	Ac. Galv	Adquisiciones	FER.GEN.00503
–	8	und	PRENSA CABLE 5/16–8 mm"	Ac. Galv	Adquisiciones	FER.GEN.00242
–	4	und	TENSOR CAJA LARGA OJO–GANCHO 5/16"–8 mm	Ac. Galv	Adquisiciones	TEN.GAL.00001
K31	–	und	KIT DE ANCLAJE TK 10.0 m3			
–	22.0	m	PIOLA DE ACERO ø5/16"	Ac. Galv	Adquisiciones	FER.GEN.00503
–	16	und	PRENSA CABLE 5/16–8 mm"	Ac. Galv	Adquisiciones	FER.GEN.00242
–	8	und	TENSOR CAJA LARGA OJO–GANCHO 5/16"–8 mm	Ac. Galv	Adquisiciones	TEN.GAL.00001

LEYENDA

MARCA	DESCRIPCION
A	Pretratamiento TK 2.0 m3
B	Reactor TK 10.0 m3
C	Reactor/Sedimentador TK 10.0 m3
D	Cartridge de Cloracion por Tabletas
E	Camara de Contacto TK 1.0 m3
F	Cartridge de Decloracion por Tabletas
G	Soplador

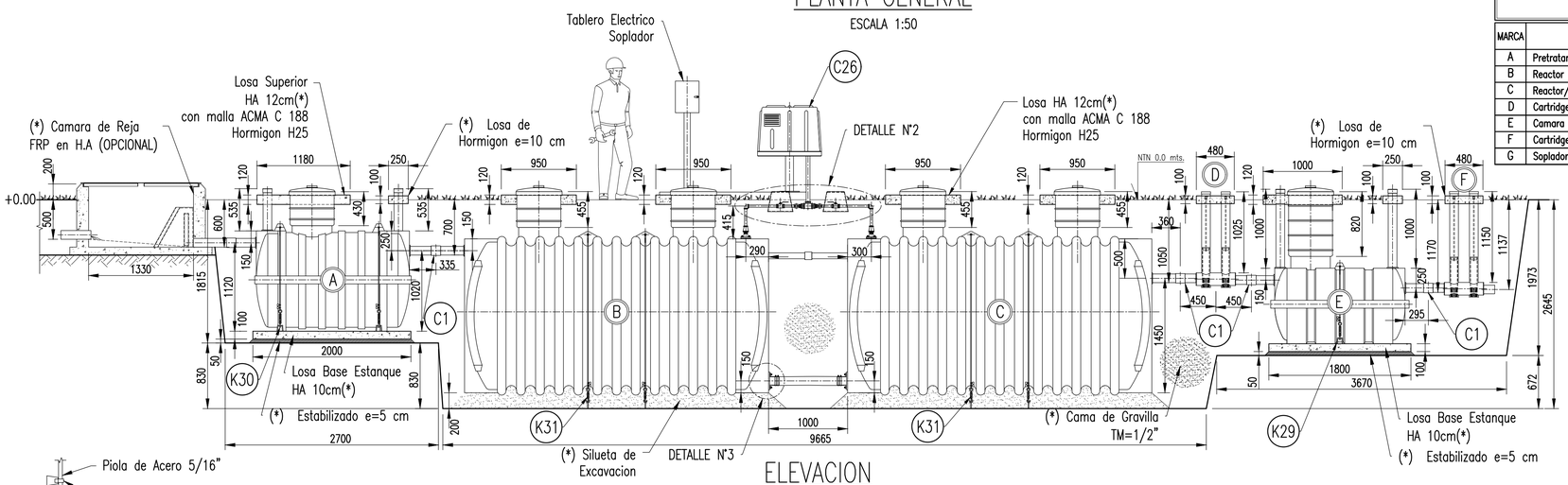

ELEVACION

ESCALA 1:50

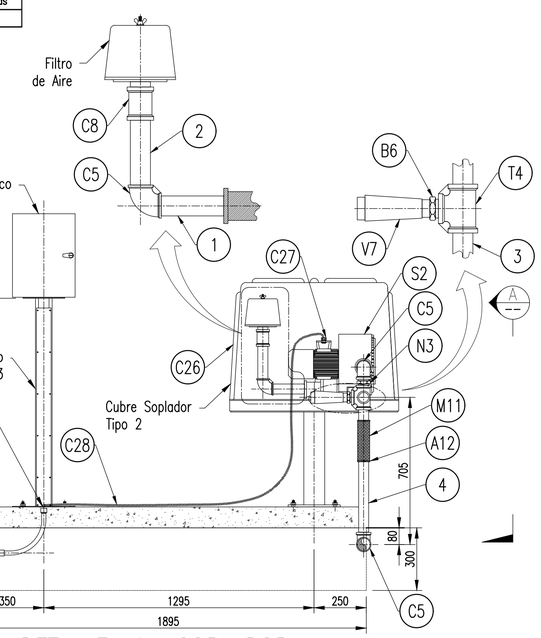

DETALLE N°1–SOPLADOR

ESCALA 1:20

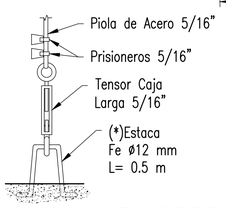

ANCLAJE SOBRE LOSA H.A

ESCALA 1:10

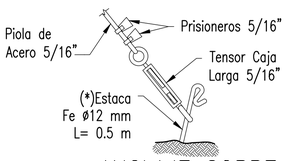

ANCLAJE SOBRE TERRENO

ESCALA 1:10

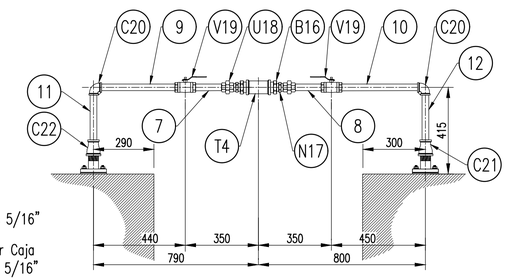

DETALLE N°2 CONEXION LINEAS DE SOPLADORES

ESCALA 1:20

CUADRO DE PIEZAS ESPECIALES

MARCA	DIAMETRO	MATERIAL	HILO	LARGO (mm)	COD. SAP
1	1 1/2"	CAÑERIA AC. GALV. ASTM A–53 Sch.40	BSPT	210	CAN.SCH.00005
2	1 1/2"	CAÑERIA AC. GALV. ASTM A–53 Sch.40	BSPT	245	CAN.SCH.00005
3	1 1/2"	CAÑERIA AC. GALV. ASTM A–53 Sch.40	BSPT	100	CAN.SCH.00005
4	1 1/2"	CAÑERIA AC. GALV. ASTM A–53 Sch.40	BSPT	370	CAN.SCH.00005
5	1 1/2"	CAÑERIA AC. GALV. ASTM A–53 Sch.40	BSPT	780	CAN.SCH.00005
6	1 1/2"	CAÑERIA AC. GALV. ASTM A–53 Sch.40	BSPT	890	CAN.SCH.00005
TOTAL	1 1/2"	CAÑERIA AC. GALV. ASTM A–53 Sch.40	BSPT	2595	CAN.SCH.00005
7	1"	CAÑERIA AC. GALV. ASTM A–53 Sch.40	BSPT	145	CAN.SCH.00003
8	1"	CAÑERIA AC. GALV. ASTM A–53 Sch.40	BSPT	145	CAN.SCH.00003
9	1"	CAÑERIA AC. GALV. ASTM A–53 Sch.40	BSPT	365	CAN.SCH.00003
10	1"	CAÑERIA AC. GALV. ASTM A–53 Sch.40	BSPT	380	CAN.SCH.00003
11	1"	CAÑERIA AC. GALV. ASTM A–53 Sch.40	BSPT	325	CAN.SCH.00003
12	1"	CAÑERIA AC. GALV. ASTM A–53 Sch.40	BSPT	325	CAN.SCH.00003
TOTAL	1"	CAÑERIA AC. GALV. ASTM A–53 Sch.40	BSPT	1685	CAN.SCH.00003

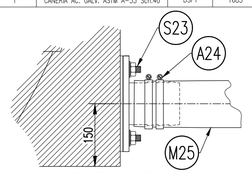

DETALLE N°3

ESCALA 1:10

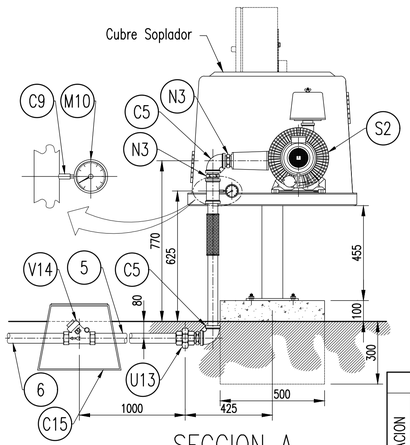

SECCION A

ESCALA 1:20

APROBADO
Por Hugo Gárate C. fecha 11:41 , 21/12/2018

NOTAS :
1.– DIMENSIONES EN MILIMETROS (S.I.C.)
2.– CANT.= 1
3.– (*) OBRAS A CARGO DEL CLIENTE.

		NOMBRE	FIRMA	FECHA
ORGANIZACION	PROYECTO	HGC		21/12/2018
	DIBUJO	CPG		21/12/2018
	REVISO	HGC		21/12/2018
	APROBO	FIBRA S.A.		21/12/2018
CLIENTE	REVISO			
	APROBO			

WËFKO
TRATAMIENTOS MEDIOAMBIENTALES

CLIENTE: STOCK

PRODUCTO : ECOPLANT 17,5e PLUS

CONTENIDO : PLANO DE MONTAJE

ESCALA: MOSTRADAS

PLANO N° ECO–17,5–STOCK–01

REV N° 2

REFERENCIAS

PLANO N°	TITULO

REVISIONES

REV	DESCRIPCION	DIB	REV	APROBO		FECHA
2	SE AGREGA CAMARA DE REJA FRP DE MANERA OPCIONAL POR EL CLIENTE	CPG	HGC	RGP		21/12/2018
1	ACTUALIZACION CON MEJORAMIENTOS NO MARCADOS	CPG	HGC	RGP		09/11/2018